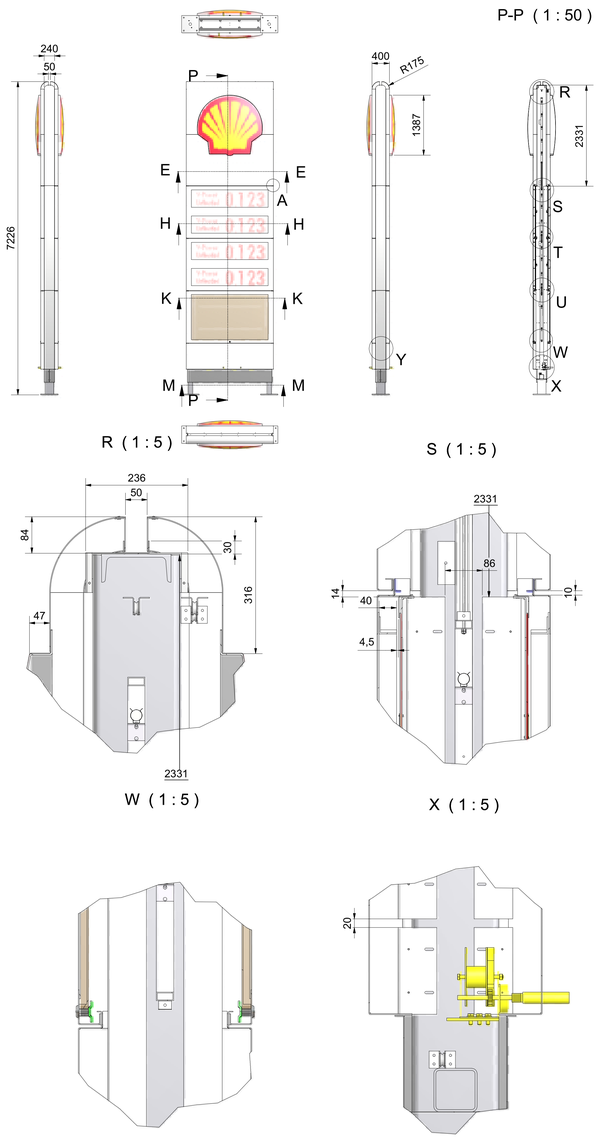

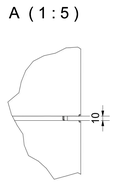

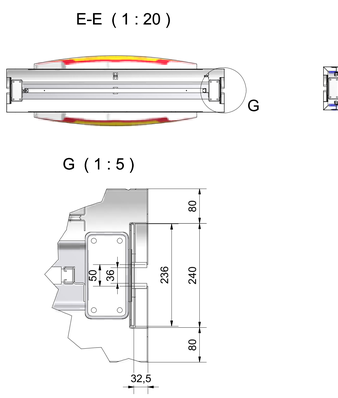

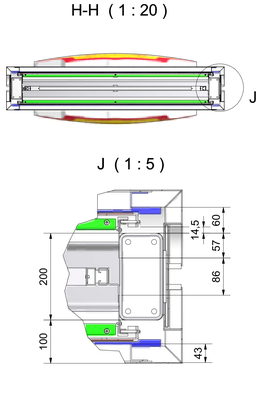

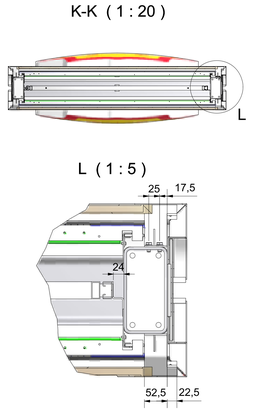

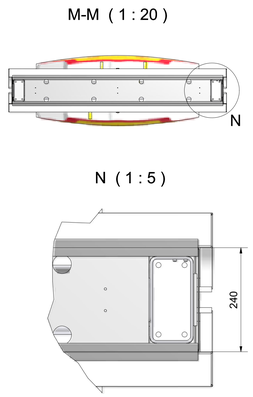

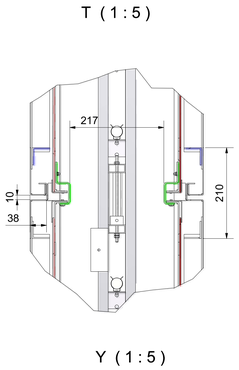

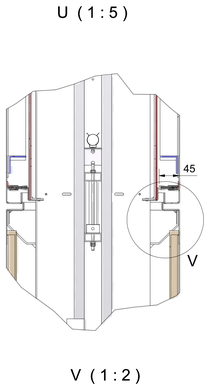

Darstellung ohne Pos. XXXX

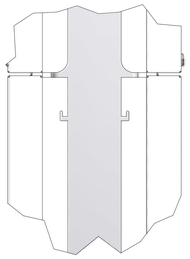

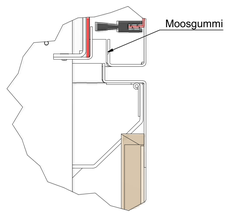

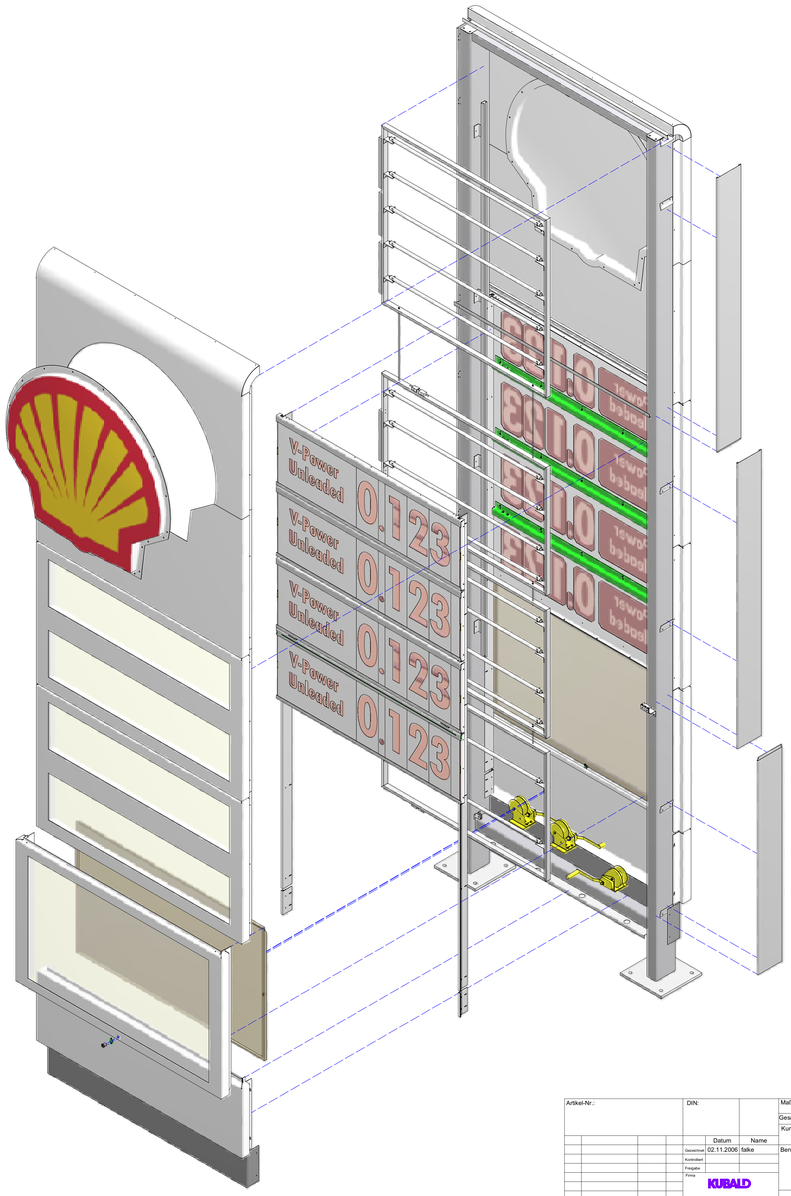

Artikel-Nr.:		DIN:		Maßstab: 1:2 / 1:5 / 1:20 / 1:50	Werkstoff:
				Gesamtgewicht:	kg
			Datum / Name	Kunde:	SHELL
		Gezeichnet	02.11.2006 / falke	Benennung	Monolith 7m Zusammenbau
		Kontrolliert			
		Freigabe			
		Firma	KUBALD		
Status	Änderungen	Datum	Name	Zeich.-Nr.: 15011	Blatt: A0 BL

Diese Unterlagen sind vertraulich zu behandeln. Diese Zeichnung ist unser Geistiges Eigentum und darf nicht dritten Personen ohne unsere schriftliche Genehmigung zugänglich gemacht werden.
These documents are to be handled confidentially. This drawing is our intellectual property and should not be accessible to third parties, without our written permission.