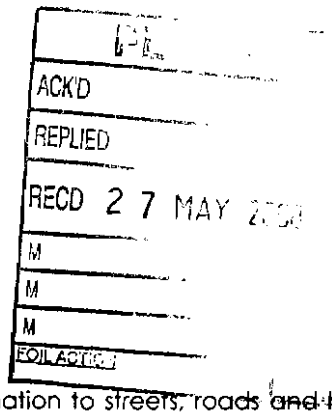

2.4 Light Pollution and Sustainability

Client : Begbies Traynor Group Plc
Location : 340 Deansgate, Manchester, M3 4LY

Application No. **085416/FO/2007**

Artificial light is essential in our modern society to provide illumination to streets, roads and hazardous areas, in addition to providing lighting for security purposes and to enhance the appearance of buildings and identify signage.

We do appreciate that increased use and levels of lighting can cause problems and lighting in the wrong place at the wrong time can be intrusive to surrounding buildings and areas.

We have therefore designed our lighting proposal to fulfil the specific purpose of illuminating the building façade where required in order to identify signage and enhance the building approach to visitors.

We have proposed illumination to either side of the main entrance of the building and the building numeral identification to the front elevation on Deansgate to enhance and clearly identify the entrance to visitors.

The illumination proposed to the Bridgewater Street elevation is intended to light the high level company signage and enhance the architecture thus identifying the building to visitars from a distance on their likely approach to Deansgate.

The lighting proposed to enhance the building fabric is intended to highlight the architectural features of the façade and we have proposed the minimum number of fittings possible to achieve the desired effect in order to reduce the amount of energy consumed by external lighting on the site.

The lighting has been designed to be as efficient and effective as possible and to be sufficient for the task in hand without impinging too much on the surrounding areas as is demonstrated within the attached 'light spill' assessments. The bulbs proposed for each fitting have the appropriate output in terms of bulb wattage and energy consumption for the task.

As the fittings proposed are either aluminium or stainless steel they all have a large portion of recyclable materials in order to contribute to their long term sustainability.

The lighting proposed to the building will be controlled by a timer and will therefore turn off automatically late at night thus reducing the amount of electricity consumed in lighting the building, and reducing the late night time contribution to sky glow.

Bridgewater Street Elevation

The Delta Light Kubix fitting proposed for the high level lighting to the Bridgewater Street elevation contains a metal halide bulb which the manufacturer has advised is the most energy efficient lamp available on the market today, and it therefore also has a long lamp life in order to negate the need for people to access the fittings on a regular basis to replace bulbs due to the high level location.

The fitting will be appropriately positioned on the façade of the building to direct the up and down lighting at the building fabric as much as possible and light spill and the spread of upwards light wasted is limited as demonstrated on the data sheets included.

Deansgate Elevation

The Delta Light Mono Down-Up fitting proposed contain low voltage bulbs.

It is difficult to source an energy efficient alternative bulb fitting in this instance which is capable of producing the type of direct impact lighting we require in order to illuminate the signage mounted to the face of the building.

The selected fitting's are however fit for the purpose which we intend them to be used as and we have proposed the use of a low voltage dichroic bulb with very long lamp life which draws less energy but maintains the same output as a standard bulb. This therefore is a more energy efficient bulb than a standard low voltage bulb.

The Delta Mono Up-Down fitting will be appropriately positioned on the façade of the building to direct the up and down lighting at the building fabric itself and illuminate the building numeral signage. Light spill and the spread of upwards light wasted should be minimal.

It will be correctly adjusted to only illuminate the surface intended and to ensure that the fittings do not throw light onto neighbouring property's.

DELTALIGHT®

Delta Light® nv Muizelstraat 2 B-8560 Wevelgem (Moorsele) Belgium t. +32(0)56 435 735 f.+32(0)56 435 736 enter@deltalight.com www.deltalight.com

BTW BE 0432 671 468	ING IBAN BE 77 3850 5130 1242	KBC IBAN BE 60 4675 3111 2170	FORTIS IBAN BE 68 2850 3659 8634
RPR KORTRIJK	ING BIC BBRUBEBB	KBC BIC KREDBEBB	FORTIS BIC GEBABEBB

Delta Light - Spec sheet

MONO DOWN-UP

Description	Fixed exterior wall lighting. Down- or uplighting. The device meets the CE-standard and belongs to class III of AREI. Protection grade IP54. The device consists of a barshaped structure and is attached on the wall by one side. In the lower and upper part, slightly sunken, you find a round opening behind which you find the lamps, rendered waterproof by a cover glass.
Lightsource	Halogen reflectorlamps : 2 x QR-CBC51 (20-35-50W) (for interior use max.35W) Base : GX5,3 Transfo exclusive Connection : 12V
Mounting	Assembly braces are attached to the wall. After the electrical connection the housing is slid over the braces. Then the lower- and upperplate with lamp holder are attached to the device and make it a light entity.
Materials	device in aluminium, grey varnished.
Options	
Dimensions	Mounting surface: 62 x 186 mm Depth in relation to the wall: 85 mm Weight: 0,8 kg

ACKD
REPLIED
RECD 27 MAY 2008

MONO DOWN - UP INOX
MONO DOWN - UP INOX EP

DEEL
PARTIE
TEIL
PART
PARTE
PARTE

A CE

DELTALIGHT
Delta Light® nv
Nijverheidsstraat 2
B- 8560 Wevelgem (Moorsele)
Phone +32(0)56 435 715
Fax: +32(0)56 435 736
E-mail: enter@deltalight.com
www.deltalight.com

L.E.B. A4

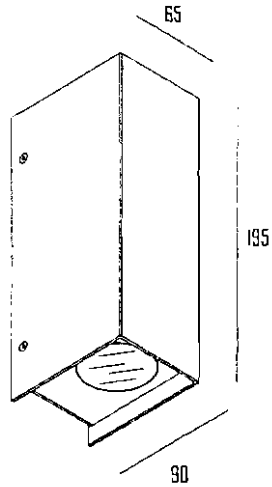

MONO DOWN-UP INOX
223 51 01 INOX
MONO DOWN-UP INOX EP
223 51 01 INOX EP
INOX 316L
GX5.3 / 12V / EXCL. TRANSFO
2 x QR-CBC51 - 20-35W

IP44 (0.5)

ACCESSORIES / OPTIONS

WAARSCHUWING	Lees de algemene gebruiksvoorwaarden : **DEEL B**
AVERTISSEMENT	Lire attentivement les conditions générales d'utilisation : **PARTIE B**
WARNUNG	Lesen Sie die allgemeinen Gebrauchsanweisungen : **TEIL B**
WARNING	Read the general directions : **PART B**
AMMONIZIONE	Leggere attentamente le condizioni generali di utilizzazione : **PARTE B**
EDVERTENCIA	Leer atentamente las condiciones generales de uso : **PARTE B**

Verlichtingstoestellen die ontworpen zijn om alleen gebruikt te worden met zelfbeschermende halogeen wolfraamlampen
Luminaires conçus pour être utilisés uniquement avec des lampes tungstène halogène autoprotégées
Lampen, die nur zur Verwendung mit Tungsten-Halogenlampen konzipiert und
Luminaires designed for use with self-shielded tungsten halogen lamps only
Luminarias diseñadas para ser utilizadas unicamente con lámparas de tungsteno halogeno autoprotegidas
Apparecchi di illuminazione per l'uso unicamente con lampade al tungsteno alogene

Gebruik de bescherming en vervang indien gebroken
Obligation d'employer l'écran de protection et remplacer en cas de fissures
Schutzblenden benützen und gesprungene immer austauschen
Use the protective shield and replace when cracked
Utilizzare lo schermo di protezione e sostituirlo quando è incrinato
Utiliza la protección y remplaza si roto

Enkel geschikt voor toestellen op zeer lage spanning (minder dan 50 V AC)
Convient uniquement pour les produits à très basse tension (moins de 50 V AC)
Geeignet für Güter mit sehr niedriger Spannung (unter 50 V AC)
Only suited for goods at very low voltage (below 50 V AC)
Se recomienda únicamente para aquellos productos de tensión muy baja (menos de 50 V AC)
Vale unicamente per i prodotti a tensione molto bassa (inferiore a 50 V AC)

Bevestiging wand opbouw
Montage mur applique
Montage wand aufgebaut
Fixation wall surface mounted
Montaje pared montado al superficie
Montaggio parete montato a superficie

Minimum afstand van de verlichte voorwerpen (meter)
Distance minimale par rapport aux objets éclairés (mètres)
Mindestabstand von beleuchteten Gegenständen (Meter)
Minimum distance from lighted objects (metres)
Distancia mínima de los objetos iluminados (metros)
Distanza min. degli oggetti illuminati (metri)

IP44 Beschermd tegen vaste voorwerpen die groter zijn dan 1,0 mm - Beschermd tegen opspattend water
Protégé contre les objets solides de plus de 1,0 mm - Protégé contre les projections d'eau
Geschützt gegen Festkörper größer als 1,0 mm - Geschützt gegen Spritzwasser
Protected against solid objects greater than 1,0 mm - Protected against splashing water
Protegido contra objetos sólidos superiores a 1,0 mm - Protegido contra salpicaduras de agua
Protetto contro oggetti solidi più grandi di 1,0 mm - protetto contro gli schizzi d'acqua

Toestel geschikt voor buitenaccepassing, rekening houdend met opgegeven IP-waarden
Appareil approprié pour l'usage extérieur, prenant en compte l'IP indiquée
Apparat für den Aussengebrauch verwendbar unter Berücksichtigung des angezeigten IP
Device suitable for exterior use, taking the indicated IP rating into consideration
Apparecchio per esterni, da installare tenendo conto del suo grado di protezione (IP)
Aparato apto para uso al exterior en conformidad con el nivel IP indicado

Wijzigingen in ontwerp, technische specificaties en handleiding voorbehouden
Sous réserve de modifications au niveau de la conception, des spécifications techniques et de la notice
Änderungen von Entwurf, technischen Daten und Bedienungsanleitungen bleiben vorbehalten
Alterations in design, technical specifications and manuals reserved
El fabricante se reserva el derecho de realizar modificaciones en el diseño, las especificaciones técnicas y el folleto.
Salvo riserva di modifica per quanto riguarda la concezione, le specifiche tecniche e la nota informative

MONO DOWN - UP INOX
MONO DOWN - UP INOX EP

INSTALLATION INSTRUCTIONS - PART A

01. MAKE HOLE PATTERN
02. SCREW OPEN
03. FIX THE DEVICE TO THE WALL
04. MAKE THE ELECTRICAL CONNECTION
05. PLACE / REMOVE THE LAMPS
06. CLOSE DEVICE WITH COVERPLATE
07. SWITCH ON

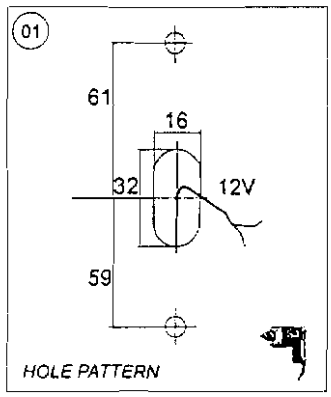

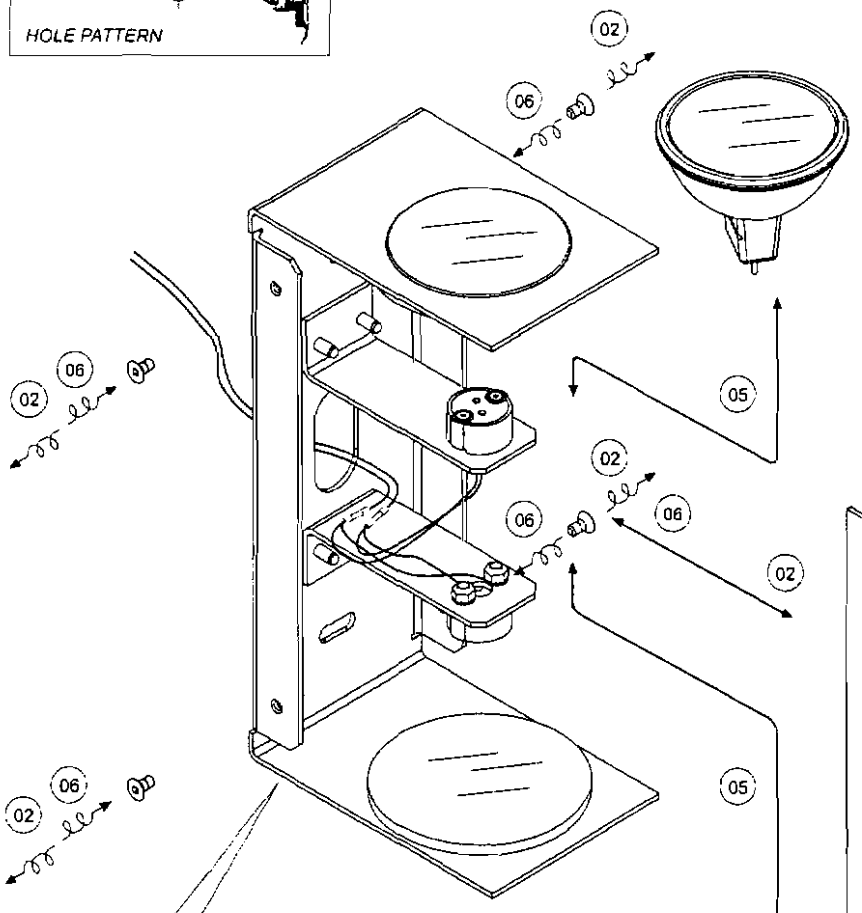

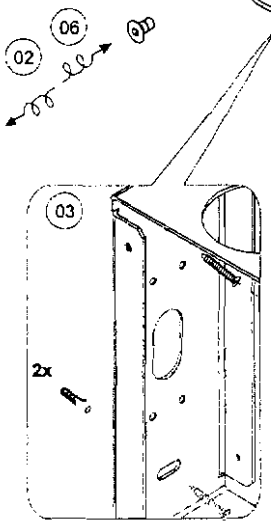

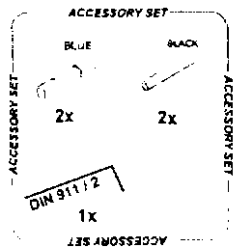

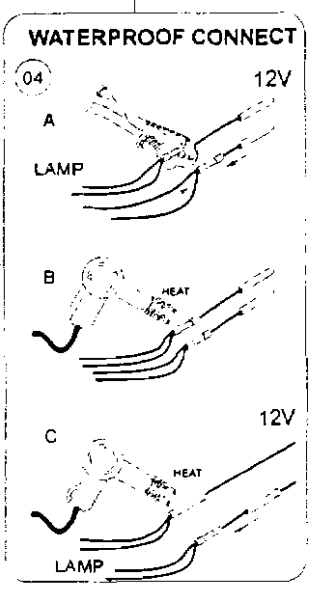

ESPAÑOL

Condiciones generales de uso - PARTE B

1 Cualquier reclamación sobre la base de una no-conformidad en virtud de los artículos 15 y siguientes de nuestras condiciones generales de venta no será válida en caso de defectos durante la puesta en funcionamiento, el montaje o las reparaciones de mantenimiento, la modificación y/ o la reparación por parte del cliente o por terceras partes, o incluso en caso de reventa de los productos suministrados.
2 Una reclamación dentro del periodo de garantía también quedará invalidada si los productos no se han instalado o montado según las disposiciones y/ o las directivas incluidas en anexo o especificadas por el fabricante.
Además,
01 la instalación de los productos deberá ser efectuada por un instalador autorizado,
02 los productos deberán conectarse según la normativa local aplicable;
03 los productos deben conectarse a las terminales premarcados correspondientes,
04 los productos deberán fijarse mediante clavijas y tornillos adecuados a la naturaleza de la pared, del soporte y/ o del techo,
05 comprobar siempre si todos los pernos y/ o tuercas han sido correctamente ajustados,
06 cualquier emplazamiento situado en el techo y/ o en la pared deberá realizarse unos 50 mm de los productos,
07 en caso de utilización de un transformador, los productos deberán conectarse siempre a un circuito eléctrico independiente con limitador de la tensión,
08 los productos con resistencia regulable deberán conectarse y regularse de forma correcta y, en caso de utilización de un atenuador, será del tipo atenuador de corte,
09 no instalar productos con un IP X0 en un entorno húmedo,
10 mantener a los niños alejados de los productos equipados con lámparas incandescentes, halógenas o de descarga, debido a las altas temperaturas que se alcanzan en su superficie.
3 Una reclamación en periodo de garantía también quedará anulada si los productos no son objeto del mantenimiento ni las reparaciones pertinentes de acuerdo con las normativas profesionales en vigor, concretamente:
01 antes de acceder a cualquier pieza bajo tensión, desconectar el suministro eléctrico,
02 cualquier placa de cristal o policarbonato que presenta fisuras deberá sustituirse de inmediato
03 en caso de cambiar la lámpara, desconectar el suministro eléctrico, comprobar los anillos de estanqueidad y cambiarlos si fuera necesario,
04 utilizar siempre el tipo de lámpara especificado,
05 está prohibido cubrir los productos con un material aislante o de características similares,
06 está prohibido limpiar los productos con pesticidas o cualquier otro tipo de sustancias utilizadas en el tratamiento de los cereales,
07 los productos con superficies inoxidables deberán recibir un mantenimiento regular, con un paño humedo y un producto de limpieza adecuado para el mantenimiento del acero inoxidable,
08 en caso de suciedad persistente de los productos con superficies inoxidables, será preciso utilizar un material adecuado y frotar en el sentido de las líneas presentes en la superficie,
09 para aquellos productos con superficies envejecidas, será preciso evitar cualquier contacto con productos que contengan hierro y cloro,
10 se han de respetar en todo momento las especificaciones técnicas de los productos. Consultar a estos efectos la etiqueta adherida a los productos o la tabla sinóptica con las especificaciones técnicas del folleto
a (Max. - W) Utilizar exclusivamente lámparas del tipo correcto y no sobrepasar el voltaje máximo indicado.
b Solo los productos que portan el símbolo ▽ se consideran adecuados para una fijación sobre superficies inflamables. Si este símbolo no figura en la etiqueta, los productos no se pueden fijar sobre materiales inflamables.
c ⏚ - - | Respetar siempre la distancia mínima entre la lámpara y un material combustible.
d Comprobar el tipo de protección aplicable y tener en cuenta lo siguiente.
I ◇ Protección I : con objeto de salvaguardia a tierra. (Todas las luminarias de clase I (aislamiento de protección) deben conectarse al punto correspondiente de tierra. (Existe un símbolo en figura en la etiqueta cerca de la toma de tierra)
II ◇ □ Protección II: los productos tienen un aislamiento doble y no se precisa conexión a tierra
III ◈ Protección III: está únicamente concebidos para aquellas instalaciones de tensión muy baja (menos de 50 V AC).
4. En el supuesto de que una disposición, una directiva y/ o las instrucciones de mantenimiento resultan confusas o el cliente albergue dudas de carácter técnico, tendrá la posibilidad de ponerse en contacto con Delta Light nv, en la dirección anteriormente indicada. En caso de omisión, de la naturaleza que sea, de las instrucciones anteriormente mencionadas sin haber consultado previamente a Delta Light nv, la reclamación en periodo de garantía quedará anulada y sin validez.
5. Para que el cliente pueda acogerse a la garantía, deberá presentar la etiqueta del embalaje original se pone de vencimiento.
6 Para todos aquellos aspectos no abordados en las presentes condiciones, le remitimos a nuestras condiciones generales de venta que el cliente declara conocer y aceptar.
El fabricante se reserva el derecho de realizar modificaciones en el diseño las especificaciones técnicas y el folleto

ITALIANO

Condizioni generali di utilizzazione - PARTE B

1 Qualsiasi reclamo di non conformità in base agli art. 15 e seguenti delle nostre condizioni generali di vendita è nullo in caso di danno avvenuto durante la messa in opera, il montaggio, manutenzione, modifica e/o riparazione da parte del cliente e/o di terzi.
2. Il ricorso alla garanzia è inoltre nullo qualora i prodotti non siano stati montati o messi in opera secondo le prescrizioni e/o direttive allegate al prodotto o quelle del fabbricante.
Inoltre,
01 l'installazione dei prodotti dev'essere effettuata da personale autorizzato,
02 i prodotti devono essere collegati secondo i regolamenti locali in vigore,
03 i prodotti devono essere collegati agli attacchi previsti a corrispondenti,
04 i prodotti devono essere fissati per mezzo di spinotti e viti adatti alla natura del muro del supporto e/o del soffitto
05 verificare sempre che tutti i bulloni e/o dadi siano correttamente serrati,
06 eventuali custodie applicate sul soffitto e/o sul muro devono essere rimaste fino a una distanza di 50 mm dagli apparecchi;
07. se ai impiegano trasformatori, questi dovranno essere sempre trasformatori di sicurezza con separazione tra circuito primario e secondario
08 i prodotti con resistore dimmerabile devono essere collegati e regolati correttamente e l'eventuale regolatore dovrà sempre essere inserito sul conduttore di fase,
09 le condizioni di impiego degli apparecchi dovranno essere adeguate al loro grado di protezione,
10 evitare la possibilità di contatti con prodotti equipaggiati di lampade a incandescenza, lampade alogene o a scarica che possano presentare delle temperature superficiali assai elevate.
3 Il ricorso alla garanzia è inoltre nullo qualora la manutenzione o riparazione dei prodotti non siano state effettuate a regola d'arte, in particolare,
01 staccare la corrente prima di accedere a qualsiasi componente sotto tensione
02 sostituire immediatamente un vetro o un policarbonato incrinato,
03 in caso di sostituzione della lampada, staccare sempre la corrente, verificare sempre la ghiera di tenuta stagna e sostituirla se necessario,
04 utilizzare il tipo di lampada prescritto,
05 i prodotti non vanno mai ricoperti con materiale isolante o simile,
06 i prodotti non vanno mai trattati con pesticidi, né altri prodotti di trattamento dei raccolti,
07. i prodotti che presentano una superficie in inox devono essere regolarmente puliti con un panno umido e un detergente apposito per la manutenzione dell'inox,
08 in caso di grasso tenace su prodotti che presentano una superficie in inox, occorre utilizzare un materiale adatto e sfregare nel senso delle linee presenti sulla superficie,
09 per i prodotti che presentano una superficie in inox, evitare qualsiasi contatto con prodotti contenenti ferro e cloro,
10 rispettare sempre le specifiche tecniche dei prodotti;

A questo scopo consultare l'etichetta incollata ai prodotti o la tavola sinottica con le specifiche del prodotto sul foglio illustrativo
a (Max. - W) Utilizzare esclusivamente lampade del tipo corretto e non oltrepassare mai la potenza massima indicata
b. Solo i prodotti identificati dal simbolo ▽ sono adatti ad essere fissati a superfici normalmente infiammabili. Se questo simbolo non compare sull'etichetta, i prodotti possono essere fissati unicamente a superfici normalmente ininfiammabili
c ⏚ - - | Rispettare sempre la distanza minima fra la lampada e la superficie o gli oggetti da illuminare
d Verificare la classe di protezione applicabile e tenere conto di quanto segue :
I ◇ Protezione I : con obbligo di collegamento a terra. (Il (le) morsetto di terra (gialloverde) deve essere collegato sul punto particolare di (Questo simbolo non compare sull'etichetta) terra) in corrispondenza morsetto di terra)
II ◇ □ Protezione II : i prodotti presentano un doppio isolamento e non devono essere collegati a terra.
III ◈ Protezione III : solo unicamente per i prodotti a bassissima tensione (inferiore a 50 V AC).
e Qualora delle prescrizioni, direttive o istruzioni di manutenzione fossero poco chiare o qualora il cliente avesse delle domande di ordine tecnico, potrà consultare per iscritto Delta Light nv all'indirizzo riportato sopra. In caso di deroga, di qualsiasi natura essa sia, rispetto alle suddette istruzioni senza previa autorizzazione di Delta Light nv, il ricorso alla garanzia sarà considerato come nullo e non avvenuto
5. Al fine del ricorso alla garanzia, il cliente deve sempre esibire l'etichetta originale d'imballaggio pena la decadenza della garanzia.
6 Per tutte quanto non previsto dalle presenti condizioni rimandiamo alle nostre condizioni generali di vendita che il cliente dichiara di conoscere ed accettare.
Salvo riserva di modifica per quanto riguarda le concezione la specifiche tecniche e la nota informativa.

DOC GE 017

Last update - 21/06/2005

DELTALIGHT®

Delta Light® nv.
Muizelstraat 2
B- 8560 Wevelgem (Moorsele)
Phone: +32(0)56 435 735
Fax: +32(0)56 435 736
E-mail: enter@deltalight.com
www.deltalight.com

CE

Algemene gebruiksvoorwaarden
Conditions générales d'utilisation
Allgemeine Gebrauchsanweisungen
General Directions for Use
Condiciones generales de uso
Condizioni generali di utilizzazione

DEEL
PARTIE
TEIL
PART
PARTE
PARTE

B

NEDERLANDS

Algemene gebruiksvoorwaarden - DEEL B

1 Elke aanspraak op grond van een gebrek aan overeenstemming overeenkomstig art. 16 en volgende van onze algemene verkoopsvoorwaarden, vervalt bij beschadiging tijdens de verwerking, de montage of het onderhoud, verandering en/of herstel door de klant of door derden, of doorverkoop van het geleverde.

2 Een aanspraak op wijziging vervalt eveneens indien de goederen niet gemonteerd of verwerkt worden volgens de bijgaande voorschriften en/of richtlijnen of deze van de fabrikant.

Daarenboven moeten:

01 de installatie van de goederen gebeuren door een erkend installateur;

02 de goederen worden aangesloten volgens de geldende plaatselijke reglementering.

03 de goederen worden aangesloten met de voorziene of bijgevoegde klemmen,

04 de goederen worden bevestigd d.m.v. pluggen en schroeven aangepast aan de aard van de wand, ondergrond en/of plafond,

05 steeds worden gecontroleerd of alle bouten en/of moeren voldoende vastgeschroefd zijn,

06 alle aangebrachte isolatie in plafond en/of wand worden verwijderd tot op een afstand van 50 mm van de goederen;

07 bij gebruik van een elektronische trafo, de goederen steeds op een *stroomvoorziene* sturing met spanningsbegrenzer aangesloten worden;

08 goederen met dimbare voorschakelapparaat op een correcte wijze worden aangesloten en gedimd, en bij gebruik van een dimmer steeds een fase-afsnijdimmer worden aangewend;

09 worden vermeden dat goederen met een IP X0 in een vochtige omgeving worden geplaatst;

10 worden vermeden dat lichten in het bereik kunnen komen van goederen, uitgerust met glas-, halogeen- of ontladingslampen waarbij hoge oppervlakte temperaturen kunnen voorkomen

3. Een aanspraak op vrijwaring vervalt eveneens indien de goederen niet worden onderhouden en/of hersteld volgens de regels van de kunst, onder meer:

01 alvorens ook langsog te verwijderen te spanningloverende delen moet de spanning onderbroken worden,

02. gebroken glas of polycarbonaat moet onverwijld worden vervangen,

03 bij het vervangen van de lamp dient de spanning altijd uitgeschakeld te worden de oplettingen moeten steeds worden nagezien, en vervangen indien nodig

04 het voorgeschreven lamptype moet worden gebruikt;

05 de goederen mogen nooit worden bedekt door een textiel of soortgelijk materiaal

06 de goederen mogen nooit worden behandeld met pesticiden, noch andere lampjeverdelgers,

07 de goederen met inox oppervlak moeten op geregelde tijdstippen worden onderhouden, met een vochtige doek en het aangepaste detergent geschikt voor onderhoud van inox,

08 bij het draaiklage verwijderen van goederen met inox oppervlak, mogt gebruik worden gemaakt van aangepast materiaal en moet geschuurd worden volgens de richting van de aanwezige lijnen op het oppervlak,

09 bij goederen met inox oppervlak moet aanraking met ijzerhoudende en chloorhoudende produkten worden vermeden;

10 de technische specificaties van de goederen moeten steeds in acht worden genomen.

Raadpleeg hiervoor het etiketje, gekleefd op de goederen of de overzichtstabel met technische specificaties op de handleiding.

a. (Max. - W) Gebruik uitsluitend lampen van het juiste type en vermogen nooit het maximum aangegeven wattage

b Enkel de ▽ gemarkeerde goederen zijn geschikt voor bevestiging aan normaal ontvlambare oppervlakten. Ontbreekt dit symbool op het etiket, dan mogen de goederen niet aan normaal ontvlambare materialen worden bevestigd

c ◖ - ◗ De minimum afstand tussen de lamp en brandbaar materiaal dient steeds gerespecteerd te worden

d Vergeleng + welke beschermklasse van toepassing is, en houd volgende in acht:

i ◇ Beschermklasse I : voorzien van randaardaansluiting. De aardgeleider (groen/gele ader) moet op de met ⏚ gemarkeerde plaats worden aangesloten. (Dit symbool staat niet op het etiket maar bij de aansluitpunten voorzien)

ii ◇ □ Beschermklasse II : goederen die niet geaard moeten en mogen met worden geaard

iii ◈ Beschermklasse III : worden gevoed met veiligheid op zeer lage spanning (minder dan 50 V AC)

4 Indien enig voorschrift, richtlijn of onderhoudsinstructies onduidelijk zou zijn of indien de klant technische vragen heeft, kan hij schriftelijk contact opnemen met Delta Light nv op bovenvermeld adres. Bij welk danige afwijking van voormelde instructies zonder onze voorafgaande raadpleging vervalt de aanspraak op vrijwaring

5. Opdat de klant aanspraak zou kunnen maken op vrijwaring, dient hij op straffe van verval steeds het label van de originele verpakking voor te leggen.

6. door alles wat in deze voorwaarden niet geregeld is, verwijzen wij naar onze algemene verkoopsvoorwaarden die de klant verklaart te kennen en te aanvaarden.

Wijzigingen in ontwerp, technische specificaties en handleiding voorbehouden

FRANÇAIS

Conditions générales d'utilisation - PARTIE B

1 Toute réclamation sur la base d'une non-conformité selon les art. 16 et suivants de nos conditions générales de vente est nulle en cas de détérioration pendant la mise en œuvre, le montage ou l'entretien, la modification et/ou la réparation par le client ou par des tiers, ou encore en cas de revente des produits fournis.

2. Un appel en garantie est également nul si les produits n'ont pas été montés ou mis en œuvre selon les prescriptions et/ou les directives en annexe ou celles du fabricant. En outre

01 l'installation des produits doit être effectuée par un installateur agréé ;

02 les produits doivent être raccordés selon la réglementation locale applicable ;

03 les produits doivent être raccordés aux barres prévues ou correspondantes ;

04 les produits doivent être fixés au moyen de chevilles et de vis adaptées à la nature du mur, du subjectile et/ou du plafond ;

05 il faut toujours contrôler si tous les boulons et/ou écrous sont suffisamment serrés ;

06 toute isolation placée dans le plafond et/ou sur le mur doit être enlevée jusqu'à une distance de 50 mm des produits ;

07 en cas d'utilisation d'un transfo électronique, les produits doivent toujours être raccordés à un circuit électrique séparé avec limiteur de tension ;

08 les produits avec ballast dimmable doivent être raccordés et réglés correctement et, en cas d'utilisation d'un variateur, un variateur à coupure de phase doit toujours être utilisé ;

09 il faut éviter que des produits avec un IP X0 soient placés dans un environnement humide ;

10 il faut éviter que des enfants puissent accéder à des produits équipés de lampes à incandescence, halogènes ou à décharge des températures de surface élevées pouvant être enregistrées à ce niveau.

3 Un appel en en garantie est également nul si les produits ne sont pas entretenus et/ou réparés dans les règles de l'art. notamment :

01 avant tout accès à des parties sous tension, le terrain doit être coupée ;

02 le verre ou le polycarbonate brisé doit être remplacé immédiatement ;

03 en cas de remplacement de la lampe la tension doit toujours être coupée, les bagues d'étanchéité doivent toujours être vérifiées, et remplacées si nécessaire ;

04 le type de lampe prescrit doit être utilisé ;

05 les produits ne peuvent jamais être recouverts au moyen d'un matériau isolant ou similaire ;

06 les produits ne peuvent jamais être aspergés au moyen de pesticides, ni d'autres produits de traitement des racines ;

07 les produits dont la surface est en inox doivent être entretenus à intervalles réguliers, avec un chiffon humide et avec le détergent adapté conçu pour l'entretien de l'inox ;

08 en cas d'encastrement récalcitrant de produits dont la surface est en inox, il faut utiliser un matériel adapté et frotter dans le sens des lignes présentes sur la surface ;

09 pour des produits dont la surface est en inox, il faut éviter tout contact avec des produits contenant du fer et du chlore ;

10. les spécifications techniques des produits doivent toujours être respectées.

Consulter à cet effet l'étiquette collée sur les produits ou le tableau synoptique avec les spécifications techniques de la notice :

a (Max. - W) Utiliser exclusivement des lampes appropriées et ne jamais dépasser la wattage maximum indiqué

b Seuls les produits portant le ▽ sont appropriés pour une fixation sur des surfaces normalement inflammables. Si ce symbole ne figure pas sur l'étiquette, les produits ne peuvent pas être fixés sur des matières normalement inflammables

c ◖ - ◗ La distance minimum entre la lampe et un matériau combustible doit toujours être respectée

d Vérifier la classe de protection applicable et tenir compte de ce qui suit

i ◇ Protection I : on se met à la terre. Le fil de mise à la terre (conducteur jaune/vert) doit être connecté à l'endroit repéré ⏚ (Ce symbole ne figure pas sur l'étiquette mais bien à l'emplacement de la mise à la terre)

ii ◇ □ Protection II : les produits ont une isolation double et ne peuvent pas être mis à la terre

iii ◈ Protection III : conviennent uniquement pour les produits à très basse tension (moins de 50 V AC)

4 Dans l'hypothèse où une prescription, une directive ou des instructions d'entretien seraient peu claires ou que le client aurait des questions d'ordre technique, il peut prendre contact par écrit avec Delta Light nv, à l'adresse susdite. En cas de dérogation, quelle qu'elle soit, par rapport aux instructions susdites sans avoir consulté Delta Light au préalable, l'appel en garantie sera considéré comme nul et non avenu

5. Pour que le client puisse revendiquer la garantie, il doit toujours produire l'étiquette de l'emballage original sous peine de déchéance.

6. Pour tout ce qui n'est pas réglé par les présentes conditions, nous renvoyons à nos conditions générales de vente que le client déclare connaître et accepter.

Sous réserve de modifications au niveau de la conception des spécifications techniques et de la notice

DEUTSCH

Allgemeine Gebrauchsanweisungen - TEIL B

1. Jeder Anspruch aufgrund eines Konformitätsmangels gemäß Art. 16 und folgende unserer allgemeinen Geschäftsbedingungen verfällt bei Beschädigung während der Verarbeitung, der Montage oder der Wartung, bei Veränderung und/oder Reparatur durch den Kunden oder Dritte oder bei Weiterverkauf des Gelieferten.

2. Ein Anspruch auf Schadenhaftung verfällt ebenfalls, wenn die Güter nicht gemäß den beiliegenden Vorschriften und/oder Richtlinien oder derjenigen des Herstellers montiert oder verarbeitet werden.

Außerdem müssen/sind:

01 die Installation der Güter von einem anerkannten Installateur ausgeführt werden,

02 die Güter gemäß den geltenden örtlichen Vorschriften angeschlossen werden,

03. die Güter mit den mitgelieferten oder vorgesehenen Klemmen angeschlossen werden,

04 die Güter mit Dübeln und Schrauben befestigt werden, die der Art der Wand, der Grundlage und/oder der Decke angepasst sind;

05 stets kontrolliert werden, ob alle Bolzen und/oder Muttern hinreichend festgeschraubt sind;

06 alle vorhandenen Isolationen in Decke und/oder Wand bis zu einem Abstand von 50 mm zu den Gütern entfernt werden,

07 bei Verwendung eines elektronischen Transformators die Güter stets an einen gesonderten Stromkreis mit Spannungsbegrenzer angeschlossen werden,

08 Güter mit abblendbarem Vorschaltgerät auf korrekte Weise angeschlossen und abgeblendet werden, und bei Verwendung eines Dimmer stets ein Phasenspanndimmer angewendet wird.

09 vermeiden werden, dass Güter mit IP X0 in feuchter Umgebung angebracht werden,

10 vermieden werden, dass Kinder in die Reichweite von Gütern kommen können, die mit Glas-, Halogen- oder Entladungslampen ausgerüstet sind, bei denen hohe Oberflächentemperaturen auftreten können

3. Ein Anspruch auf Schadenhaftung verfällt ebenfalls, wenn die Güter nicht nach den Regeln der Kunst gewartet und/oder repariert werden, wie u. a

01 Bevor man sich Zugang zu spannungsführenden Teilen verschafft, muss die Spannung unterbrochen werden,

02 gebrochenes Glas oder Polycarbonat muss unverzüglich ersetzt werden.

03 beim Ersetzen der Lampe muss immer die Spannung abgeschaltet werden, die Dichtungsringe müssen stets überprüft und wenn nötig ersetzt werden,

04 es muss der vorgeschriebene Lampentyp verwendet werden;

05 die Güter dürfen niemals mit einem Stoffersatz oder ähnlichen Material abgedeckt werden,

06 die Güter dürfen niemals mit Insektenvertilgungsmitteln oder anderen Gartenspritzmitteln behandelt werden,

07 die Güter mit Edelstahloberfläche müssen in regelmäßigen Zeitabständen mit einem feuchten Tuch und einem geeigneten Lösungsmittel für die Pflege von Edelstahl gepflegt werden,

08 bei hartnäckiger Verschmutzung der Güter mit Edelstahloberfläche muss ein geeignetes Mittel verwendet und in die Richtung der vorhandenen Linien auf der Oberfläche gearbeitet werden,

09 bei Gütern mit Edelstahloberfläche muss ein Kontakt mit eisenhaltigen und chlorhaltigen Produkten vermieden werden,

10 es müssen stets die technischen Daten der Güter berücksichtigt werden.

Man siehe hierfür das auf die Güter geklebte Etikett oder das Übersichtstabelle mit den technischen Daten in der Bedienungsanleitung ein :

a. (Max. - W) Man verwende ausschließlich Lampen des richtigen Typs und Leistschnitte niemals die angegebene Höchstwattzahl.

b Nur ▽ markierte Güter sind geeignet für eine Befestigung an normal entflammbaren Flächen. Fehlt dieses Symbol auf dem Etikett, dann dürfen die Güter nicht an normal entflammbaren Materialien befestigt werden

c ◖ - ◗ Der Mindest-abstand zwischen der Lampe und brennbarem Material muss stets eingehalten werden,

d Man vergewissere sich, welche Schutzklasse anwendbar ist und berücksichtige Folgendes :

i ◇ Schutzklasse I : Ausgerüstet ist Erdungsanschluß. Der Erdungsleiter (grün/gelbe Ader) muss an der mit ⏚ markierten Stelle angeschlossen werden. (Dieses Symbol steht nicht auf dem Etikett, es ist bei der Erdungsklemme angebracht)

ii ◇ □ Schutzklasse II : Güter sind doppelt isoliert und müssen nicht geerdet werden.

iii ◈ Schutzklasse III : sind geeignet für Güter mit sehr niedriger Spannung (unter 50 V AC)

4 Wenn eine Vorschrift, Richtlinie oder Wartungsanleitung undeutlich sein sollte, oder wenn der Kunde technische Fragen hat, kann er sich o. g. Adresse schriftlich Kontakt mit Delta Light n.v. aufnehmen. Bei beliebiger Abweichung von o. g. Anleitungen ohne unsere vorhergehende Befragung verfällt der Anspruch auf Schadenhaftung.

5. Damit der Kunde Anspruch auf Schadenhaftung erheben kann, muss der Kunde unter strafe oder Nichtigkeit stets das Etikett der Originalverpackung vorlegen

6. Für alles, was in diesen Bedingungen nicht geregelt ist, verweisen wir auf unsere allgemeinen Geschäftsbedingungen, die der Kunde erklärt, zu kennen und zu akzeptieren.

Änderungen von Entwurf, technischen Daten und Bedienungsanweisungen bleiben vorbehalten.

ENGLISH

General Directions for Use - PART B

1 Any and all claims on the grounds of lack of conformity according to article 16 and following of our general sales conditions shall become null and void in the event of damage in the course of processing, mantage, or maintenance, modification and/or repairs by the customer of by third parties, or in case of re-sale of the delivered goods.

2. Any claim to a warranty shall also become null and void if the goods were not installed or processed in keeping with the enclosed specifications and/or directions or with those provided by the manufacturer

In addition, care must be taken that:

01 the installation of the goods be carried out by a certified installer,

02 the goods be hooked up in accordance with the current regulations as they apply locally;

03 the goods be hooked up using the terminals that are provided or are specified,

04 the goods be mounted by means of plugs and screws that are adapted to the type of wall, underground, and/or ceiling,

05 there is an inspection to ascertain that all bolts / swivels have been tightly screwed on at all times,

06 all insulation placed in the ceiling and/or the wall spaces to be removed up to a distance of 50 mm of the goods,

07 when using an electronic transformer, the goods be at all times connected to a separate power circuit equipped with a voltage inhibitor

08 goods with dimmer choke be connected and dimmed in a correct manner, and that with the use of a dimmer a phase-cut-off be always employed,

09 goods with an IP X0 never be stored in a damp space,

10. that goods fitted with incandescent lights, halogen lights, or discharge lamps that can generate high surface temperatures be kept out of reach of children.

3 Any claim to warranty shall also become null and void if the goods have not properly been maintained and/or repaired according to the standard norms accepted by the profession, including therein the following practices:

01 before accessing any parts carrying live voltage, the power must be disconnected;

02. broken glass or polycarbonate must be replaced without delay,

03 before replacing the lamp the power must be disconnected, the seals must be inspected and replaced if necessary

04 the stipulated lamp must be used,

05 the goods must never be covered by insulating or similar material;

06. the goods must never be sprayed with pesticides or with other sprays used for gardening matt.benance,

07 the goods with a stainless steel surface must be maintained at regular intervals using a damp cloth and the correct detergent that is suited for the cleaning of stainless steel

08 in cases of stubborn soiling of goods with a stainless steel surface, a cleaning agent adapted for the purpose must be used and scouring must be carried out following the direction of the lines evident on the surface,

09 goods with a stainless steel surface should not be treated with products that contain iron or chlorine

10 the technical specifications for the goods must be considered at all times.

For guidelines, consult the label that has been affixed to the goods, or read the table with technical specifications in the instruction manual

a. (Max. - W) Use only lights of the correct type and never exceed the maximum listed Wattage

b Only the ▽ marked goods are suitable for being affixed to normal flammable surfaces. If the label does not display this symbol, the goods must not be affixed to normal flammable materials

c ◖ - ◗ The minimum distance between the light and the flammable material must be respected at all times

d Ascertain which protective class applies and abide by the following provisions.

i ◇ Protective class I : provided with grounding. The grounding wire (yellow-green vein) must be connected on the spot marked with the ⏚ (This symbol is not marked on the label but is indicated on the spot for the ground)

ii ◇ □ Protective class II : goods have double insulation and must not be grounded

iii ◈ Protective class III : only suited for goods at very low voltage (below 50 V AC)

4 If any prescription, direction, or maintenance instruction should be unclear or if the customer has technical queries, he can take contact in writing with Delta Light n.v. at the above-mentioned address. Any deviation from the above-mentioned instructions without any prior consultation with our services will cancel any and all claim to warranty.

5. For the customer to have any valid claim to warranty, he must on penalty of annulment present the label of the original packaging in all times.

6 For any provision that is not mentioned in these directions, we refer to our general sales conditions of which the customer acknowledges to have taken cognizance and which he accepts.

Alterations in design, technical specifications and manuals reserved

DELTALIGHT®

Delta Light® nv Muizelstraat 2 B-8560 Wevelgem (Moorsele) Belgium t. +32(0)56 435 735 f.+32(0)56 435 736 enter@deltalight.com www.deltalight.com

BTW BE 0432 671 468	ING IBAN BE 77 3850 5130 1242	KBC IBAN BE 60 4675 3111 2170	FORTIS IBAN BE 68 2850 3659 8634
RPR KORTRIJK	ING BIC BBRUBEBB	KBC BIC KREDBEBB	FORTIS BIC GEBABEBB

Delta Light® spec sheet

KUBIX HIC INOX

Description	Wall fitting for exterior lighting; both up- and downlighting. The fitting meets the CE-standard and belongs to class I of AREI. Protection grade IP54. The fitting consists of a stainless steel barstructure with a long side attached vertically to the wall. Lightopening in lower- and uppersurface: V-shaped at the bottom; completely open at the top. This is why the upwards beam of light shows a parabolic contour, while the downwards beam of light shows a sharp triangular.
Lightsource	Compact gas discharge tube : HIT-TC (70W) Base : G8,5 Electronical ballast inclusive Connection : 230-240V / 50Hz Incl. 2 x reflector A version without ballast is also available. For this you can use a 35W OR 70W lamp.
Mounting	Assembly braces are attached to the wall. After the electronical connection the lamphousing is fastened to these braces. A barshaped stainless steel cover slides over the entire device and is fastened with 4 screws.
Materials	housing in stainless steel
Options	
Dimensions	Height : 240 mm Width : 140 mm Distance to wall : 180 mm Weight : 5,0 kg (4,7 kg for the version without ballast)

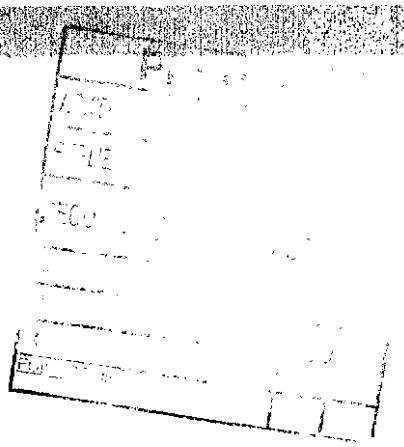

KUBIX HIC-70 BS
KUBIX HIC-70 SB

DEEL
PARTIE
TEIL
PART
PARTE
PARTE

A CE

DELTALIGHT
Delta Light® nv
Mulzelaarstraat 2
B- 8560 Wevelgem (Moorsele)
Phone. +32(0)56 435 735
Fax: +32(0)56 435 736
E-mail: antar@deltalight.com
www.deltalight.com

L.E.B A4

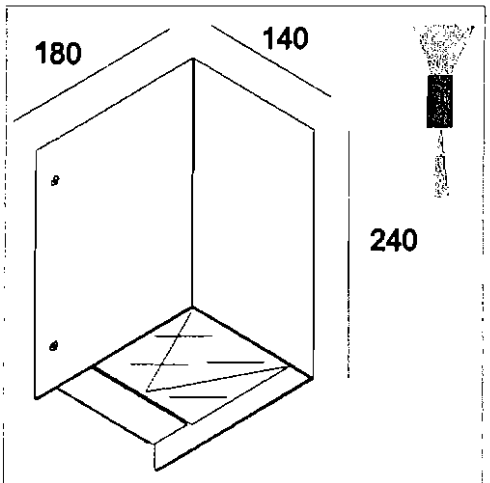

KUBIX HIC-70 BS ◇
223 30 66 E ◇

◇ = INOX
INOX 316 L
G8.5 / 230-240V / 50-60Hz / 1x1 ~EVG
1 x HIT-CRI 70W

CE IP54 1

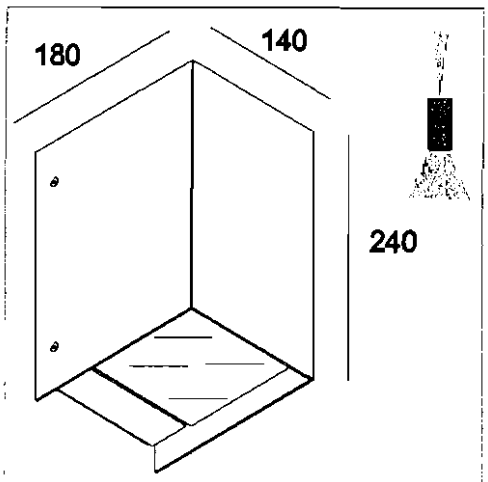

KUBIX HIC-70 SB ◇
223 30 67 E ◇

◇ = INOX
INOX 316 L
G8.5 / 230-240V / 50-60Hz / 1x1 ~EVG
1 x HIT-CRI 70W

CE IP54 1

ACCESSORIES / OPTIONS:

WAARSCHUWING	Lees de algemene gebruiksvoorwaarden : **DEEL B**
AVERTISSEMENT	Lire attentivement les conditions générales d'utilisation : **PARTIE B**
WARNUNG	Lesen Sie die allgemeinen Gebrauchsanweisungen : **TEIL B**
WARNING	Read the general directions : **PART B**
AMMONIZIONE	Leggere attentamente le condizioni generali di utilizzazione : **PARTE B**
EDVERTENCIA	Leer atentamente las condiciones generales de uso : **PARTE B**

Bevestiging wand inbouw
Montage mur encastré
Montage wand eingebaut
Fixation wall recessed
Montaje pared empotrado
Montaggio parete incasso

IP54 Beschermd tegen stof - Spatwatervast
Protégé contre les poussières - Protégé contre les projections d'eau
Staubgeschützt - Geschützt gegen Spritzwasser
Dust-protected - Protected against splashing water
Protegido contra el polvo - Protegido contra salpicaduras de agua
protetto contro la polvere - protetto contro gli schizzi d' acqua

Minimum afstand van de verlichte voorwerpen (meter)
Distance minimale par rapport aux objets éclairés (metres)
Mindestabstand von beleuchteten Gegenständen (Meter)
Minimum distance from lighted objects (metres)
Distancia mínima de los objetos iluminados (metros)
Distanza min. dagli oggetti illuminati (metri)

Gebruik de bescherming en vervang indien gebroken
Obligation d'employer l'écran de protection et remplacer en cas de fissures
Schutzblenden benützen und gesprungene immer austauschen
Use the protective shield and replace when cracked
Utilizzare lo schermo di protezione e sostituirlo quando è incrinato
Utiliza la protección y remplaza si roto

Toestel geschikt voor buitentoepassing, rekening houdend met opgegeven IP-waarden
Appareil approprié pour l'usage extérieur, prenant en compte l'IP indiquée
Apparat für den Aussengebrauch verwendbar unter Berücksichtigung des angezeigten IP
Device suitable for exterior use, taking the indicated IP rating into consideration
Apparecchio per esterni, da installare tenendo conto del suo grado di protezione (IP)
Aparato apto para uso al exterior en conformidad con el nivel IP indicado

Opgepast warm oppervlak - niet aanraken - buiten bereik installeren
Attention surface de contact chaude - ne pas toucher - installer hors d'atteinte
Achtung heisse Oberfläche - Nicht Berühren - Nur unerreichbar installieren
Caution hot surface - do not touch - install out of reach
Precaucion alta temperatura de la superficie - no tocar - instalar fuera de alcance
Attenzione superficie calda - non toccare - installare in luogo accessibile solo con utensile

Wijzigingen in ontwerp, technische specificaties en handleiding voorbehouden
Sous réserve de modifications au niveau de la conception, des spécifications techniques et de la notice.
Änderungen von Entwurf, technischen Daten und Bedienungsanleitungen bleiben vorbehalten
Alterations in design, technical specifications and manuals reserved
El fabricante se reserva el derecho de realizar modificaciones en el diseño, las especificaciones técnicas y el folleto
Salvo riserva di modifica per quanto riguarda la concezione, le specifiche tecniche e la nota informativa

KUBIX HIC-70 BS
KUBIX HIC-70 SB

INSTALLATION INSTRUCTIONS - PART A

01. MAKE HOLE PATTERN
02. REMOVE THE COVER
03. REMOVE THE FIXATION PLATE
04. FIX THE PLATE TO THE WALL
05 MAKE THE ELECTRICAL CONNECTION
06. PLACE THE DEVICE
07 PLACE / REMOVE THE LAMP
08. PLACE THE COVER
09 SWITCH ON

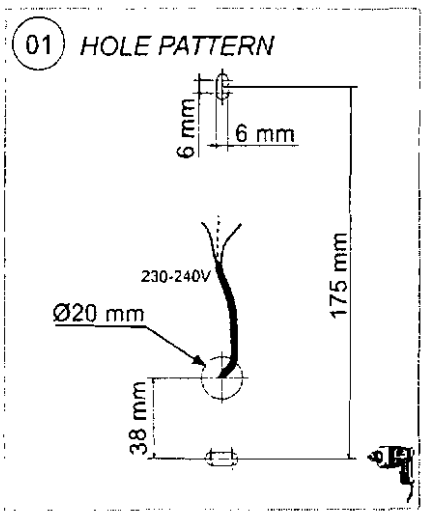

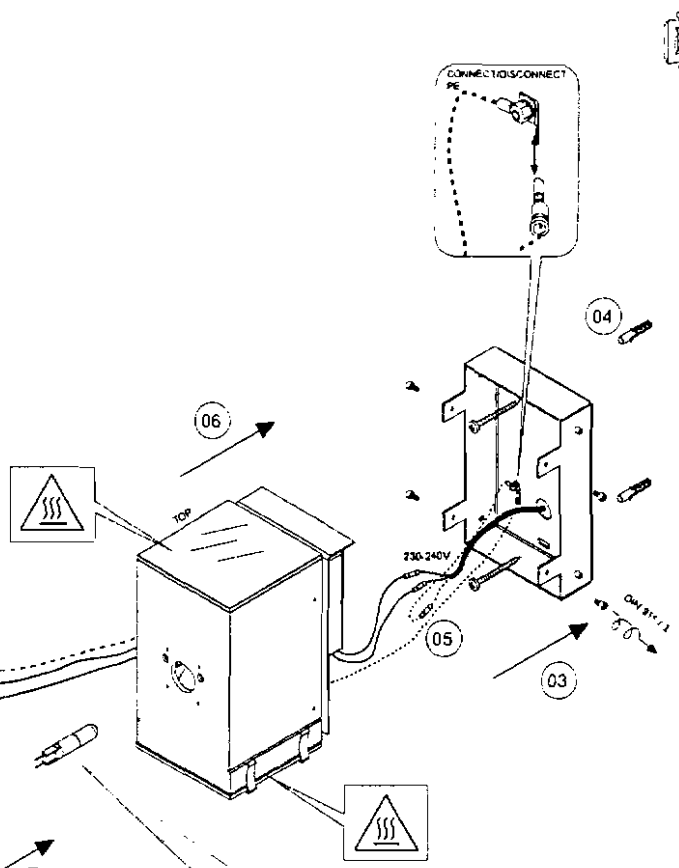

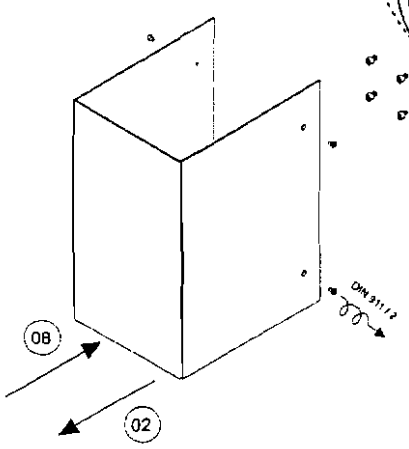

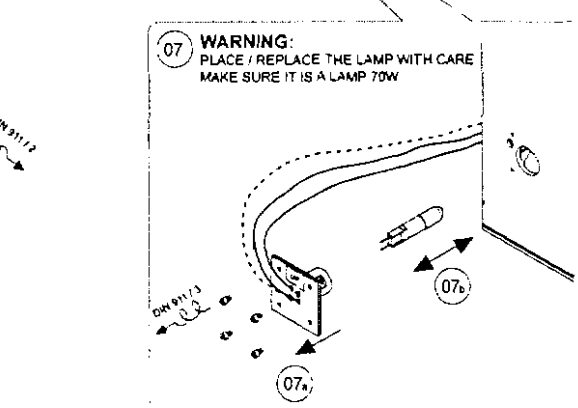

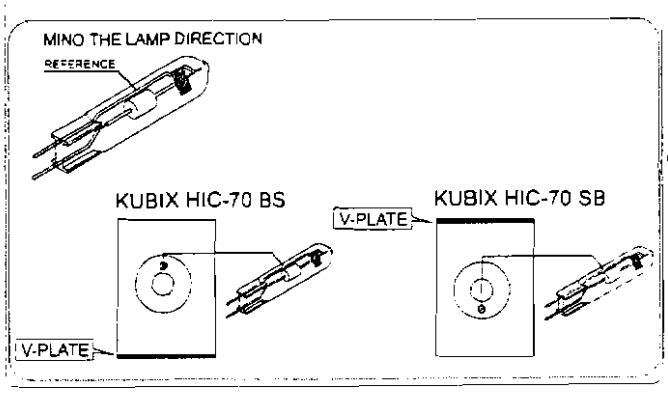

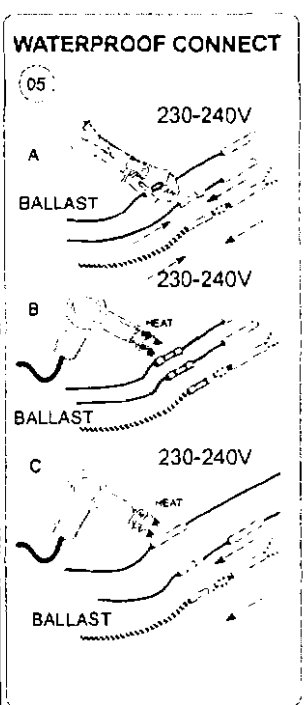

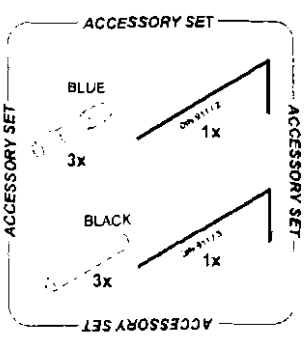

ESPAÑOL

Condiciones generales de uso - PARTE B

1 Cualquier reclamación sobre la base de una no-conformidad en virtud de los artículos 16 y siguientes de nuestras condiciones generales de venta no será válida en caso de deterioro durante la puesta en funcionamiento, el montaje o las operaciones de mantenimiento, la modificación y/ o la reparación por parte del cliente o por terceras partes, o incluso en caso de reventa de los productos suministrados.
2. Una reclamación dentro del periodo de garantía también quedará invalidada si los productos no se han instalado o montado según las disposiciones y/ o las directivas incluidas en anexo o especificadas por el fabricante
Además:
01. la instalación de los productos deberá ser efectuada por un instalador autorizado.
02 los productos deberán conectarse según la normativa local aplicable.
03 los productos deben conectarse a las terminales previstos o correspondientes.
04 los productos deberán fijarse mediante clavijas y tornillos adecuados a la naturaleza de la pared, del soporte y/ o del techo
05 cerciorarse siempre si todos los pernos y/ o tuercas han sido correctamente ajustados;
06. cualquier aislamiento situado en el techo y/ o en la pared deberá retirarse unos 50 mm de los productos
07 en caso de utilización de un transformador, los productos deberán conectarse siempre a un circuito eléctrico independiente con limitador de la tensión,
08. los productos con reactancia regulable deberán conectarse y regularse de forma correcta y, en caso de utilización de un atenuador, será del tipo atenuador de onda
09 no instalar productos con un IP XO en un entorno húmedo
10 mantener a los niños alejados de los productos equipados con lámparas incandescentes, halogenas o de descarga, debido a las altas temperaturas que se alcanzan en su superficie
3. Una reclamación en periodo de garantía también quedará anulada si los productos no son objeto del mantenimiento ni las reparaciones pertinentes de acuerdo con las normativas profesionales en vigor, concretamente:
01 antes de acceder a cualquier parte bajo tensión, desconectar el suministro eléctrico
02 cualquier pieza de cristal o policarbonato que presente fisuras deberá sustituirse de inmediato.
03 en caso de cambiar la lámpara, desconectar el suministro eléctrico, comprobar las suelas de estanqueidad y cerciorarse el fusible necesario
04. utilizar siempre el tipo de lámpara especificado
05 está prohibido cubrir los productos con un material aislante o de características similares;
06 está prohibido rociar los productos con pesticidas o cualquier otro tipo de sustancias nebulizadas en el tratamiento de las cosechas.
07 los productos con superficies inoxidables deberán recibir un mantenimiento regular, con un paño humedo y un producto de limpieza adecuado para el mantenimiento del acero inoxidable
08 en caso de sociedad prestataria de los productos con superficies inoxidables, será preciso utilizar un material adecuado y frotar en el sentido de las líneas presentes en la superficie
09 para aquellos productos con superficies inoxidables, será preciso evitar cualquier contacto con productos que contengan hierro y cloro,
10 se han de respetar en todo momento las especificaciones técnicas de los productos.
Consultar a través electos la etiqueta adherida a los productos o la tabla sinóptica con las especificaciones técnicas del folleto
a (Max. - W) Utilizar exclusivamente lámparas del tipo correcto y no sobrepasar el voltaje máximo indicado
b Solo los productos que portan el ▽ se consideran adecuados para una fijación sobre superficies inflamables. Si este símbolo no figura en la etiqueta, los productos no se pueden fijar sobre materiales inflamables
c (·····) Respetar siempre la distancia mínima entre la lámpara y un material combustible
d Comprobar el tipo de protección aplicable y tener en cuenta lo siguiente
1 ◇ Protección I : con bloque de conexión a tierra. El cable de tierra de tierra (combinación amarillo/ verde) debe conectarse al punto correspondiente ⏚ . (Este producto no figura en la etiqueta ya que el punto de conexión de la tierra de tierra).
2 ◇ □ Protección II: los productos poseen un aislamiento doble y no se pueden conectar a tierra.
3 ◈ Protección III: se transforman únicamente para aquellos productos de tensión muy baja (máximo de 50 V AC).
4 En el supuesto de que una disposición, una directiva y/ o las instrucciones de mantenimiento resulten confusas o el cliente albergue dudas de carácter técnico, tendrá la posibilidad de ponerse en contacto con Delta Light nv, en la dirección anteriormente indicada. En caso de omisión, de la naturaleza que sea, de las instrucciones anteriormente mencionadas sin haber consultado previamente a Delta Light nv, la reclamación en periodo de garantía quedará anulada y sin validez
5 Para que el cliente pueda acogerse a la garantía, deberá presentar la etiqueta del embalaje original so pena de vencimiento
6. Para todos aquellos aspectos no abordados en las presentes condiciones, le remitimos a nuestras condiciones generales de venta que el cliente declara conocer y aceptar
El fabricante se reserva el derecho de realizar modificaciones en el diseño, las especificaciones técnicas y el folleto

ITALIANO

Condizioni generali di utilizzazione - PARTE B

1 Qualsiasi reclamo di non conformità in base agli art. 16 e seguenti delle nostre condizioni generali di vendita è nullo in caso di danno avvenuto durante la messa in opera, il montaggio, manutenzione, modifica e/o riparazione da parte del cliente e/o di terzi.
2. Il ricorso alla garanzia è inoltre nullo qualora i prodotti non siano stati montati o messi in opera secondo le prescrizioni e/o direttive allegate al prodotto o quelle del fabbricante.
Inoltre.
01 l'installazione dei prodotti dev'essere effettuata da personale autorizzato;
02 i prodotti devono essere collegati secondo i regolamenti locali in vigore,
03 i prodotti devono essere collegati agli attacchi previsti o corrispondenti;
04 i prodotti devono essere fissati per mezzo di spinotti e viti adatti alla natura del muro, del supporto e/o del soffitto,
05 verificare sempre che tutti i bulloni e/o dadi siano correttamente serrati,
06. eventuali isolanti applicati sul soffitto e/o sul muro devono essere rimossi fino a una distanza di 50 mm dagli apparecchi,
07 se si impiegano trasformatori questi dovranno essere sempre trasformatori di sicurezza con separazione tra circuito primario e secondario
08 i prodotti con reattore dimmerizzabile devono essere collegati e regolati correttamente e, l'eventuale regolatore dovrà sempre essere inserito sul conduttore di fase.
09 la conduzione di impiego degli apparecchi dovranno essere adeguate al loro grado di protezione.
10 evitare la possibilità di contatti con prodotti equipaggiati di lampade a incandescenza, lampade alogene o a scarica che possano presentare delle temperature superficiali assai elevate
3. Il ricorso alla garanzia è inoltre nullo qualora la manutenzione o riparazione dei prodotti non siano state effettuate a regole d'arte, in particolare:
01 staccare la corrente prima di accedere a qualsiasi componente sotto tensione.
02. sostituire immediatamente un vetro o un policarbonato incrinato;
03 in caso di sostituzione della lampada, staccare sempre la corrente, verificare sempre le guarnizioni di tenuta stagni e sostituirle se necessario,
04 utilizzare il tipo di lampada prescritto,
05 i prodotti non vanno mai ricoperti con materiale isolante o simile,
06 i prodotti non vanno mai trattati con pesticidi, né altri prodotti di trattamento del raccolto.
07. i prodotti che presentano una superficie in inox devono essere regolarmente puliti con un panno umido e un detergente apposito per la manutenzione dell'inox,
08 in caso di grasso tenace su prodotti che presentano una superficie in inox occorre utilizzare un materiale adatto e sfregare nel senso delle linee presenti sulla superficie,
09 per i prodotti che presentano una superficie in inox, evitare qualsiasi contatto con prodotti contenenti ferro e cloro,
10 rispettare sempre le specifiche tecniche dei prodotti;

A questo scopo consultare l'etichetta incollata ai prodotti o la tavola sinottica con le specifiche del prodotto sul foglio illustrativo
a (Max. - W) Utilizzare esclusivamente lampade del tipo corretto e non oltrepassare mai la potenza massima indicata
b Solo i prodotti identificati dal simbolo ▽ sono adatti all'essere fissati a superfici normalmente infiammabili. Se questo simbolo non compare sull'etichetta, i prodotti possono essere fissati unicamente a superfici normalmente ininfiammabili
c (·····) Rispettare sempre la distanza minima fra la lampada e la superficie o gli oggetti da illuminare.
d Verificare la classe di protezione applicabile e tenere conto di quanto segue
1 ◇ Protezione I : con morsetto di collegamento a terra. Il cavo di terra (giallo/verde) deve essere collegato al punto corrispondente ⏚ . (Questo prodotto non compare sull'etichetta non avendo un punto di collegamento a terra).
2 ◇ □ Protezione II : i prodotti possiedono un doppio isolamento e non possono essere collegati a terra.
3 ◈ Protezione III : solo trasformatori per i prodotti a bassissima tensione inferiore a 50 V AC).
4 Qualora delle prescrizioni, direttive o istruzioni di manutenzione fossero poco chiare o qualora il cliente avesse delle domande di carattere tecnico, *potrà contattare* per iscritto Delta Light nv all'indirizzo riportato sopra. In caso di deroga, di qualsiasi natura esse sia, rispetto alle suddette istruzioni senza previa autorizzazione di Delta Light nv, il ricorso alla garanzia sarà considerato come nullo e non avvenuto
5. Al fini del ricorso alla garanzia, il cliente deve sempre esibire l'etichetta originale d'imballaggio pena la decadenza della garanzia.
6 Per tutto quanto non previsto dalle presenti condizioni rimandiamo alle nostre condizioni generali di vendita che il cliente dichiara di conoscere ed accettare.
Salvo riserva di modifica per qualsivoglia ragionevole concessione, le specifiche tecniche e la nota informativa

DOC QE 077

Last update : 21/06/2003

DELTALIGHT®

Delta Light® nv.
Muizelstraat 2
B- 8560 Wevelgem (Moorsele)
Phone: +32(0)56 435 735
Fax: +32(0)56 435 736
E-mail: enter@deltalight.com
www.deltalight.com

CE

Algemene gebruiksvoorwaarden
Conditions générales d'utilisation
Allgemeine Gebrauchsanweisungen
General Directions for Use
Condiciones generales de uso
Condizioni generali di utilizzazione

DEEL
PARTIE
TEIL
PART
PARTE
PARTE

B

NEDERLANDS

Algemene gebruiksvoorwaarden - DEEL B

1 Elke aanspraak op grond van een gebrek aan overeenstemming overeenkomstig art. 18 en volgende van onze algemene verkoopsvoorwaarden, vervalt bij beschadiging tijdens de verwerking, de montage of het onderhoud, verandering and(r) bestel door de klant of door derden, of oneerlijkheid van feit gebruikte.

2 Een aanspraak op vrijwaring vervalt eveneens indien de goederen niet gemonteerd of verwerkt worden volgens de bijgevoegde voorschriften and/of richtlijnen of door van de fabrikant.

Daarenboven zoek(en)

01 de installatie van de goederen gebeuren door een erkend installateur;

02 de goederen worden aangesloten volgens de geldende plaatselijke reglementering

03 de goederen worden aangesloten met de voorziene of bijhorende kleinmen,

04 de goederen worden bevestigd d.m.v. stoppen en schroeven aangepast aan de aard van de wand: ondergrond vast plafond,

05 steeds worden gecontroleerd of alle pluden en/of wartels voldoende vastgeschroefd zijn,

06 alle aangebrachte isolatie in plafond en/of wand worden verwijderd tot op een afstand van 50 mm van de goederen,

07 bij gebruik van een elektronische aansluiting de goederen steeds op een afzonderlijke stroomkring met spanningsbegrenzer aangesloten worden;

08 goederen met dimbaar voorschakelapparaat op een correcte wijze worden aangesloten en gedimd, en bij gebruik van een dimmer steeds een fase-afsnijdimmer worden aangewend,

09 worden vermeden dat goederen met een IP X0 in een vochtige omgeving worden geplaatst;

10 worden vermeden dat kinderen in het bereik kunnen komen van goederen uitgerust met gloei- halogenen- of ontladingslampen, waarbij hoge oppervlakte temperaturen kunnen voorkomen.

3. Een aanspraak op vrijwaring vervalt eveneens indien de goederen niet worden onderhouden and(r) hersteld volgens de regels van de kunst, onder meer:

01 alvorens zich toegang te verschaffen tot spanningvoerende delen moet de spanning uitgeschakeld worden,

02 gebroken glas of polycarbonaat moet onmiddellijk worden vervangen,

03 bij het vervangen van de lamp dient de spanning altijd uitgeschakeld te worden de richtingen moeten steeds worden nageleefd, en vervangen indien nodig

04 het voorgeschreven lampetype moet worden gebruikt;

05. de goederen mogen enkel worden bekijkt door een isolerend of soortgelijk materiaal,

06 de goederen mogen nooit worden bespoten met pesticiden, noch andere tuinsproeimiddelen,

07. de goederen met inox oppervlak moeten op geregelde tijdstippen worden onderhouden met een vochtige doek en het aangepaste detergent geschikt voor onderhoud van inox

08 bij hardnekkige vervuiling van goederen met inox oppervlak, moet gebruik worden gemaakt van aangepast materiaal en moet gerecheurd worden volgens de richting van de aanwezige lijnen op het oppervlak,

09 bij goederen met inox oppervlak moet aanraking met ijzerhoudende en chloorhoudende producten worden vermeden.

10 de technische specificaties van de goederen moeten steeds in acht worden genomen

Raadpleeg hiervoor het etiketje, geplakt op de goederen of de overzichtstabel met technische specificaties op de handleiding

a (Max. - W) Gebruik uitsluitend lampen van het juiste type en overschrijd nooit het maximum aangegeven wattage

b. Enkel de ▽ gemarkeerde goederen zijn geschikt voor bevestiging aan normaal ontvlambare oppervlakten. Ontbreekt dit symbool op het etiket, dan mogen de goederen niet aan normaal ontvlambare materialen worden bevestigd

c. (----) De minimum afstand (tussen de lamp en brandbaar materiaal dient steeds gerespecteerd te worden

d Vergewis u welke beschermklasse van toepassing is, en houd volgende in acht

4 Indien enig voorschrift, richtlijn of onderhoudsinstructies onduidelijk zou zijn of indien de klant technische vragen heeft, kan hij schriftelijk contact opnemen met Delta Light nv op bovenvermeld adres. Bij wets dange afwijking van voormelde instructies zonder onze voorafgaande raadpleging vervalt de aanspraak op vrijwaring

5 Opdat de klant aanspraak zou kunnen maken op vrijwaring, dient hij op straffe van verval steeds het label van de originele verpakking voor te leggen

6. Voor alles wat in deze voorwaarden niet geregeld is, verwijzen wij naar onze algemene verkoopsvoorwaarden die de klant verklaart te kennen en te aanvaarden.

Wijzigingen in ontwerp, technische specificaties en handleiding voorbehouden

FRANCAIS

Conditions générales d'utilisation - PARTIE B

1. Toute reclamation sur la base d'une non-conformité selon les art. 18 et suivants de nos conditions générales de vente est nulle en cas de détérioration pendant la mise en œuvre, le montage ou l'entretien, la modification et/ou la réparation par le client ou par des tiers, ou encore en cas de revente des produits fournis.

2. Un appel en garantie est également nul si les produits n'ont pas été montés ou mis en œuvre selon les prescriptions et/ou les directives en annexe ou celles du fabricant.

En outre .

01 l'installation des produits doit être effectuée par un installateur agréé ;

02 les produits doivent être raccordés selon le réglementation locale applicable

03. les produits doivent être raccordés aux bornes prévues ou correspondantes .

04. les produits doivent être fixés au moyen de broches et de vis adaptées à la nature du mur, du subjectile et/ou du plafond ;

05 il faut toujours contrôler si tous les boulons et/ou écrous sont suffisamment serrés ;

06 toute isolation placée dans le plafond et/ou sur le mur doit être enlevée jusqu'à une distance de 50 mm des produits

07 en cas d'utilisation d'un transfo électronique, les produits doivent toujours être raccordés à un circuit électrique séparé avec limiteur de tension ;

08 les produits avec ballast dimmable doivent être raccordés et atténués correctement et, en cas d'utilisation d'un variateur, un variateur à coupure de phase doit toujours être utilisé ;

09 il faut éviter que des produits avec un IP X0 soient placés dans un environnement humide ;

10 il faut éviter que des enfants puissent accéder à des produits équipés de lampes à incandescence, halogènes ou à décharge, des températures de surface élevées peuvent être enregistrées à ce niveau.

3 Un appel en en garantie est également nul si les produits ne sont pas entretenus et/ou réparés dans les règles de l'art, notamment :

01 avant tout accès à des parties sous tension, la tension doit être coupée ;

02 le verre ou le polycarbonate brisé doit être remplacé immédiatement ;

03 en cas de remplacement de la lampe, la tension doit toujours être coupée les bagues d'étanchéité doivent toujours être vérifiées, et remplacées si nécessaire .

04 le type de lampe prescrit doit être utilisé

05 les produits ne peuvent jamais être recouverts au moyen d'un matériau isolant ou similaire ;

06. les produits ne peuvent jamais être aspergés au moyen de pesticides, ni d'autres produits de traitement des roselières ;

07 les produits dont la surface est en inox doivent être entretenus à intervalles réguliers, avec un chiffon humide et avec le détergent adapté conçu pour l'entretien de l'inox ;

08 en cas d'encrassement récalcitrant de produits dont la surface est en inox, il faut utiliser un matériel adapté et frotter dans le sens des lignes présentes sur la surface

09 pour des produits dont la surface est en inox, il faut éviter tout contact avec des produits contenant du fer et du chlore .

10 les spécifications techniques des produits doivent toujours être respectées.

Consulter à cet effet l'étiquette collée sur les produits ou le tableau synoptique avec les spécifications techniques de la notice .

a. (Max. - W) Utiliser exclusivement des lampes appropriées et ne jamais dépasser la wattage maximum indiqué

b. Seuls les produits portant le ▽ sont appropriés pour une fixation sur des surfaces normalement inflammables. Si ce symbole ne figure pas sur l'étiquette, les produits ne peuvent pas être fixés sur des matériaux normalement inflammables.

c. (----) La distance minimum entre la lampe et un matériau combustable doit toujours être respectée

d Vérifier la classe de protection applicable et tenir compte de ce qui suit

e

4 Dans l'hypothèse où une prescription, une directive ou des instructions d'entretien seraient peu claires ou que le client aurait des questions d'ordre technique, il peut prendre contact par écrit avec Delta Light nv à l'adresse susdite. En cas de dérogation, quelle qu'elle soit, par rapport aux instructions susdites sans avoir consulté Delta Light au préalable, l'appel en garantie sera considéré comme nul et non avenu

5 Pour que le client puisse revendiquer la garantie, il doit toujours produire l'étiquette de l'emballage original sous peine de déchéance.

6 Pour tout ce qui n'est pas régi par les présentes conditions, nous renvoyons à nos conditions générales de vente que le client déclare connaître et accepter.

Sous réserve de modifications au niveau de la conception des spécifications techniques et de la notice

DEUTSCH

Allgemeine Gebrauchsanweisungen - TEIL B

1 Jeder Anspruch aufgrund eines Konformitätsmangels gemäß Art. 18 und folgende unserer allgemeinen Geschäftsbedingungen verfällt bei Beschädigung während der Verarbeitung, der Montage oder der Wartung, bei Veränderung und/oder Reparatur durch den Kunden oder Dritte oder bei Weiterverkauf des Geliefertes.

2. Ein Anspruch auf Schadenhaftung verfällt ebenfalls, wenn die Güter nicht gemäß den beiliegenden Vorschriften und/oder Richtlinien oder derjenigen des Herstellers montiert oder verarbeitet werden.

Außerdem muss/müssen:

01 die Installation der Güter von einem anerkannten Installateur ausgeführt werden.

02 die Güter gemäß den geltenden örtlichen Vorschriften angeschlossen werden,

03. die Güter mit den mitgelieferten oder vorgesehenen Klemmen angeschlossen werden,

04 die Güter mit Dübeln und Schrauben befestigt werden, die der Art der Wand, der Unterlage und/oder der Decke angepasst sind,

05 stets kontrolliert werden ob alle Bolzen und/oder Muttern hinreichend festgeschraubt sind,

06 alle vorhandenen Isolationen in Decke und/oder Wand bis zu einem Abstand von 50 mm zu den Gütern entfernt werden.

07. bei Verwendung eines elektronischen Transformators die Güter stets an einen gesonderten Stromkreis mit Spannungsbegrenzer angeschlossen werden,

08. Güter mit abblendbarem Vorschaltgerät auf korrekte Weise angeschlossen und abgeblendet werden und bei Verwendung eines Dimmer stets ein Phasenanschnittdimmer angewendet wird,

09 vermieden werden, dass Güter mit IP X0 in feuchter Umgebung angebracht werden,

10. vermieden werden, dass Kinder in die Reichweite von Gütern kommen können die mit Glüh-, Halogen- oder Entladungslampen ausgerüstet sind bei denen hohe Oberflächentemperaturen auftreten können

3. Ein Anspruch auf Schadenhaftung verfällt ebenfalls, wenn die Güter nicht nach den Regeln der Kunst gewartet und/oder repariert werden, wie u. a

01 Bevor man sich Zugang zu spannungsführenden Teilen verschafft, muss die Spannung unterbrochen werden.

02 gebrochenes Glas oder Polycarbonat muss unverzüglich ersetzt werden,

03 beim Ersetzen der Lampe muss immer die Spannung abgeschaltet werden, die Dichtungsringe müssen stets überprüft und wenn nötig ersetzt werden,

04 es muss der vorgeschriebene Lampentyp verwendet werden,

05 die Geäse dürfen niemals mit einem isolierenden oder ähnlichen Material abgedeckt werden,

06 die Güter dürfen niemals mit Insektenvertilgungsmitteln oder anderen Gartenspritzmitteln besprüht werden.

07 die Güter mit Edelstahloberfläche müssen in regelmäßigen Zeitabständen mit einem feuchten Tuch und einem geeigneten Lösungsmittel für die Pflege von Edelstahl gepflegt werden;

08 bei hartnäckiger Verschmutzung der Güter mit Edelstahloberfläche muss ein geeignetes Mittel verwendet und in die Richtung der vorhandenen Linien auf der Oberfläche gewischt werden.

09 bei Gütern mit Edelstahloberfläche muss ein Kontakt mit eisenhaltigen und chlorhaltigen Produkten vermieden werden.

10 es müssen stets die technischen Daten der Güter berücksichtigt werden

Bitte siehe hierfür das auf die Güter geklebte Etikett oder die Übersichtstabelle mit den technischen Daten in der Bedienungsanleitung ein .

a (Max. - W) Man verwende ausschließlich Lampen des richtigen Typs und überschreite niemals die angegebene Wochstleistung

b Nur ▽ markierte Güter sind geeignet für eine Befestigung an normal entflammbaren Flächen. Fehlt dieses Symbol auf dem Etikett, dann dürfen die Güter nicht an normal entflammbaren Materialien befestigt werden.

c. (----) Der Mindestabstand zwischen der Lampe und brennbarem Material muss stets eingehalten werden

d Man vergewissere sich, welche Schutzklasse anwendbar ist und berücksichtige Folgendes

i

ii

e

4 Wenn eine Vorschrift, Richtlinie oder Wartungsanleitung undeutlich sein sollte, oder wenn der Kunde technische Fragen hat, kann er sich e. g. Adresse schriftlich Kontakt mit Delta Light n.v. aufnehmen. Bei bedingter Abweichung von o. g. Anleitungen ohne unsere vorherigehende Befragung verfällt der Anspruch auf Schadenhaftung.

5. Damit der Kunde Anspruch auf Schadenhaftung erheben kann, muss der Kunde unter drohender Nichtigkeit stets das Etikett der Originalverpackung vorlegen

6. Für alles, was in diesen Bedingungen nicht geregelt ist, verweisen wir auf unsere allgemeinen Geschäftsbedingungen, die der Kunde erklärt, zu kennen und zu akzeptieren.

Änderungen von Entwurf, technischen Daten und Bedienungsanleitungen bleiben vorbehalten

ENGLISH

General Directions for Use - PART B

1 Any and all claims on the grounds of lack of conformity according to article 18 and following of our general sales conditions shall become null and void in the event of damage in the course of processing, montage, or maintenance, modification and/or repairs by the customer of by third parties, or in case of re-sale of the delivered goods

2. Any claim to a warranty shall also become null and void if the goods were not installed or processed in keeping with the enclosed specifications and/or directions or with those provided by the manufacturer

In addition, care must be taken that:

01 the installation of the goods be carried out by a certified installer;

02 the goods be hooked up in accordance with the current regulations as they apply locally.

03 the goods be hooked up using the terminals that are provided or are specified,

04 the goods be mounted by means of plugs and screws that are adapted to the type of wall: underground, and/or ceiling;

05 there is an expedient to ascertain that all bolts / swivels have been tightly screwed on at all times.

06 All insulation placed in the ceiling and/or the wall spaces to be removed up to a distance of 50 mm of the goods.

07 when using an electronic transformer, the goods be at all times connected to a separate power circuit equipped with a voltage limitator;

08 goods with dimmer chuke be connected and dimmed in a correct manner, and that with the use of a dimmer a phase-cut-off be always employed.

09 goods with an IP X0 never be stored in a damp space,

10 that goods fitted with incandescent lights, halogen lights, or discharge lamps that can generate high surface temperatures be kept out of reach of children

3. Any claim to warranty shall also become null and void if the goods have not properly been maintained and/or repaired according to the standard norms accepted by the profession, including therein the following practices.

01 before accessing any parts carrying live voltage, the power must be disconnected,

02 broken glass or polycarbonate must be replaced without delay.

03 before replacing the lamp, the power must be disconnected, the seals must be inspected and replaced if necessary

04 the stipulated lamp must be used,

05 the goods must never be covered by insulating or similar material;

06 the goods must never be sprayed with pesticides or with other sprays used for gardening maintenance,

07. the goods with a stainless steel surface must be maintained at regular intervals, using a damp cloth and the correct detergent that is suited for the cleaning of stainless steel.

08 in cases of stubborn soiling of goods with a stainless steel surface, a cleaning agent adapted for the purpose must be used and scouring must be carried out following the direction of the lines evident on the surface;

09 goods with a stainless steel surface should not be treated with products that contain iron or chlorine.

10 the technical specifications for the goods must be considered at all times

For guidelines, consult the label that has been affixed to the goods, or read the table with technical specifications in the instruction manual

a. (Max. - W) Use only lights of the correct type and never exceed the maximum listed Wattage

b Only the ▽ marked goods are suitable for being affixed to normal flammable surfaces. If the label does not display this symbol, the goods must not be affixed to normal flammable materials

c (----) The minimum distance between the light and the flammable material must be respected at all times

d. Ascertain which protective class applies and abide by the following provisions:

i

ii

e

4 If any prescription, direction, or maintenance instruction should be unclear or if the customer has technical queries, he can take contact in writing with Delta Light n.v. at the above-mentioned address. Any deviation from the above-mentioned instructions without any prior consultation with our services will cancel any and all claim to warranty.

5 For the customer to have any valid claim to warranty, he must on penalty of annulment present the label of the original packaging at all times

6 For any provision that is not mentioned in these directions, we refer to our general sales conditions of which the customer acknowledges to have taken cognizance and which he accepts.

Alterations in design, technical specifications and manuals reserved